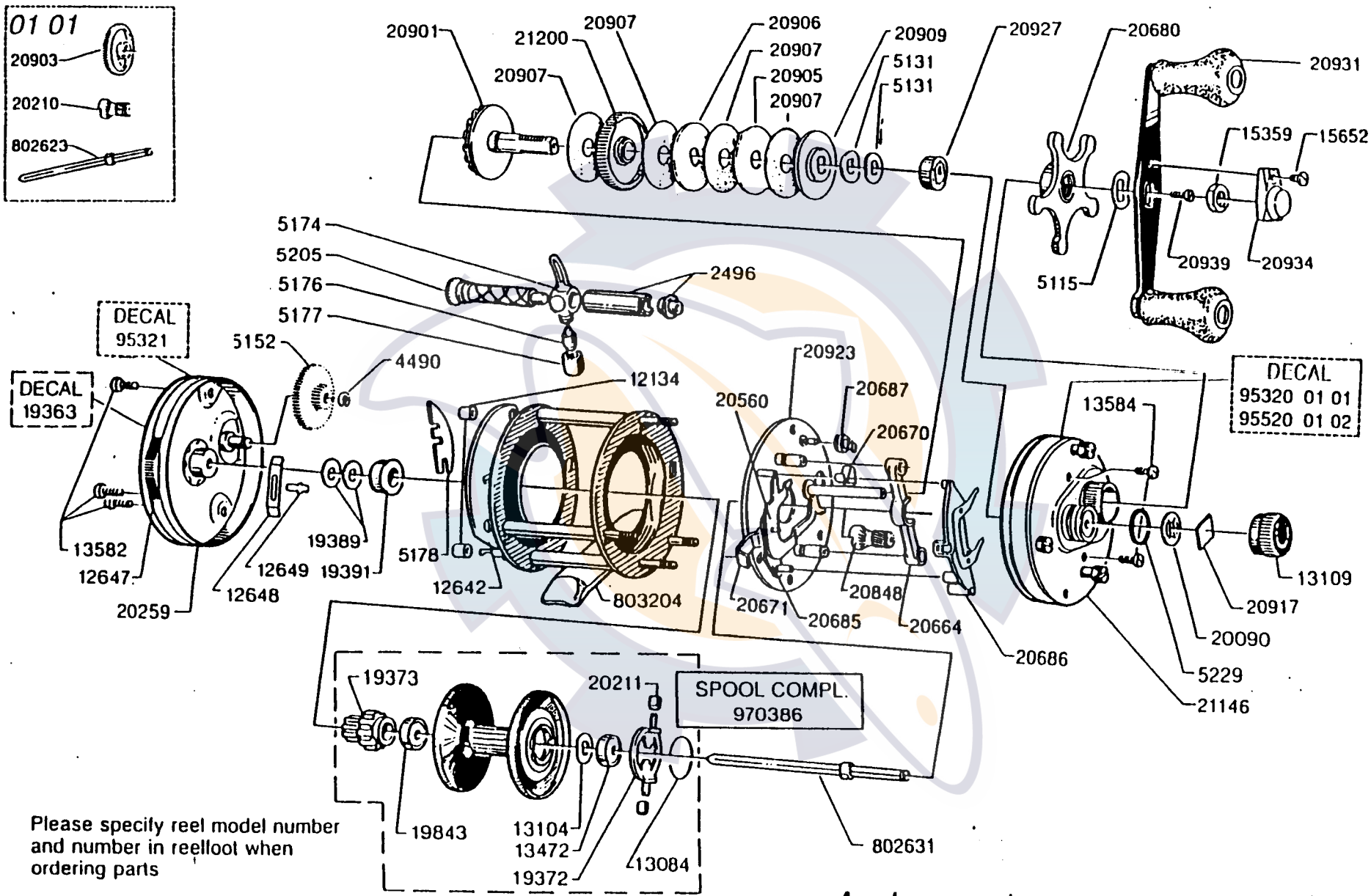

Please specify reel model number and number in reelfoot when ordering parts

Vid beställning av reservdelar bör alltid rulltyp och nummer-beteckning under rullfoten anges

901453

Ambassadeur 6000-C (Black)

01 02

34-11526-1

www.reelschematic.com